DRW. NO. A114256-001 | Sheet. No. /

記号x数	変更内容 REVISION DESCRIPTION	承認	検図	担当	年月日	変更通知書No.
B x 5	形状変更の為	大家	菊地	山﨑	13/04/23	M126352
C x						
D x						
E x						
F x						

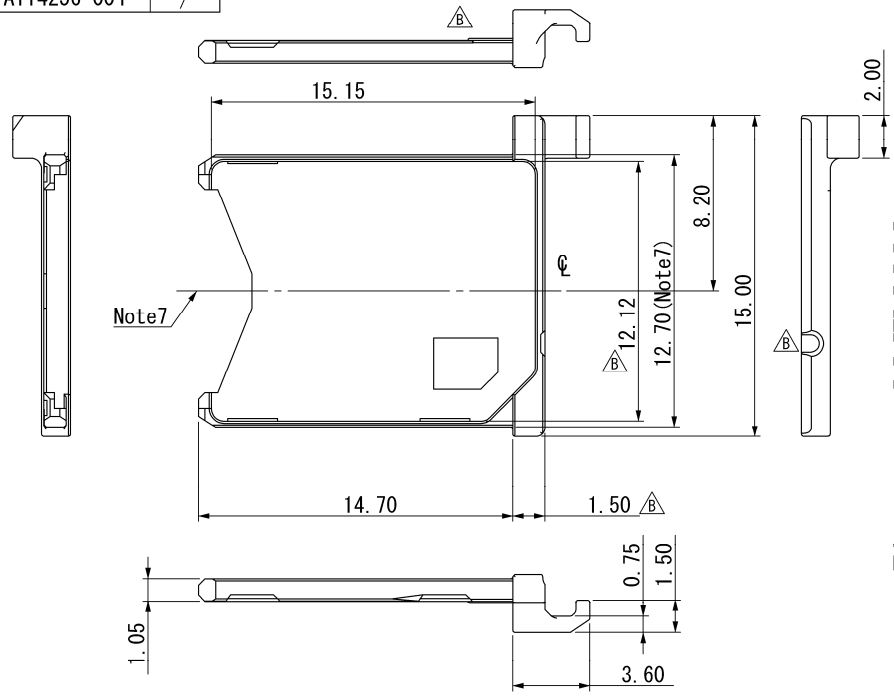

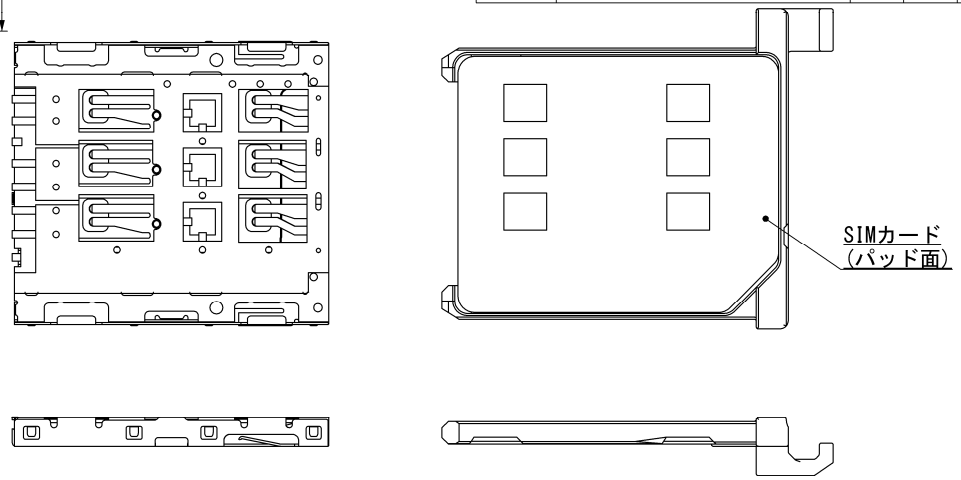

Tray Ejected Position(S=FREE)

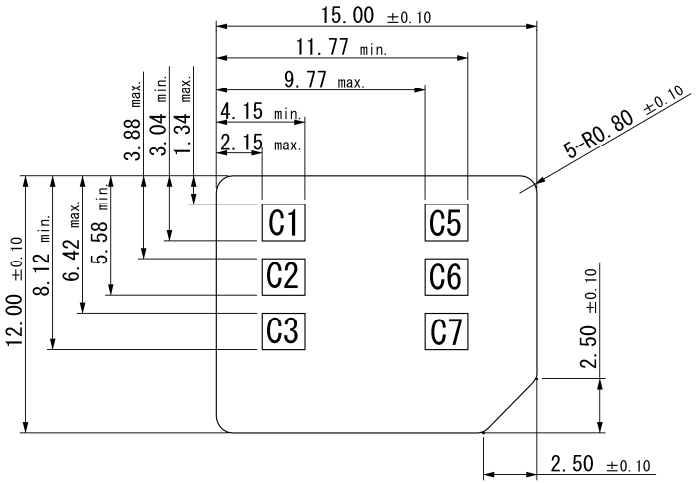

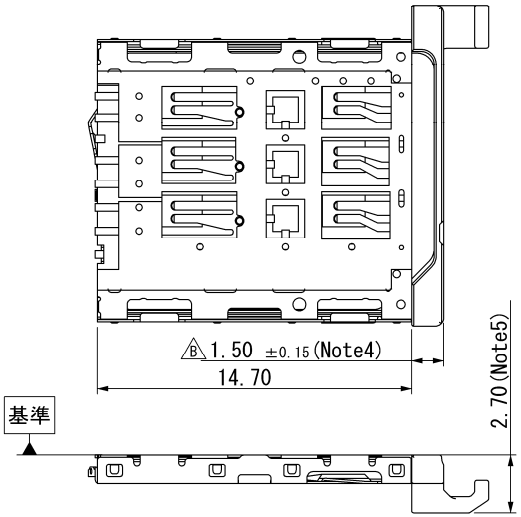

Tray Pushed Position(S=FREE) Note4

記事
1. 本製品は、コネクタ(FUS006-3210-0,A114115-001)
と組み合わせて使用します。
This product is for set use with connector (FUS006-3210-0,A114115-001).
2. 本製品をコネクタと組み合わせて使用する場合の性能仕様書はF114115-001、
又、本品の梱包仕様はR114256-001による。
Refer to the specification F114115-001 and packing specifi cation R114256-001 for set use with applicable connector.
3. 本品にSIMカードを嵌合させる際、カードの切り欠きと本品の切り欠きマークを一致させて使用して下さい。それ以外の方向にて無理に使用した場合、破損する恐れがあります。
Please mate SIM card into tray with using shape of both SIM card and tray mark、otherwise connector and tray may get damaged.
4. 指示部はトレイ押し込み時の寸法を示します。
It indicates tray pushed dimension.
5. 指示部はコネクタ底面(基準)からの寸法値を示します。
It indicates dimension from connector bottom surface(datum plane).
6. 本品を平らな治具の上に置いた時の反りは0.50mm MAX。
Warpage shall be 0.50 Max. when it is set on plane jig.
7. ℄は外形寸法(12.70[mm])のセンターを示します。
℄ indicates center of outline dimension(12.70[mm]).

発行 '13.04.24 山一電機㈱

1	トレイ(Tray)	1	POM	BLACK(UL94HB)
部品番号 ITEM	部品名 DESCRIPTION	個数 QNT.	材質・寸度 MATERIAL	記事 CONTENT

適合カード寸法
Applicable Card Size

指定外公差 ±0.3
Tolerances ±0.3 unless otherwise specified.
( )寸法は参考値 ( )Reference value.

尺度 SCALE	4 / 1	承認 APP.	承認 APP.	検図 CHK.	製図 DRW.	設計 DSGN.
単位 DIMENSION	mm		12/12/28	12/12/28	12/12/27	12/12/27
三角図法 3RD. ANGLE PROJECTION			大家	菊地	佐々木	佐々木

山一電機株式会社 YAMAICHI ELECTRONICS Co.,Ltd.

分類(CLASS)

名称(TITLE) FUA006-3210-0

図番(DRW. NO.) A114256-001 | Sheet No. / | REV. B

A3-A1-SW006