CONFIDENTIAL

DRW. NO.	Sheet. No.
A118653-001	/

記号x数	変 更 内 容 REVISION DESCRIPTION	承認	検図	担当	年月日	変更通知書No.
B x −	量産型起工に伴いレビジョンアップ	伊東	佐藤	斉藤	18/01/10	————
C x 1	名称変更	伊東	佐藤	斉藤	18/02/27	M133381
D x 4	寸法変更	伊東	佐藤	斉藤	18/03/22	M133456
E x						
F x						

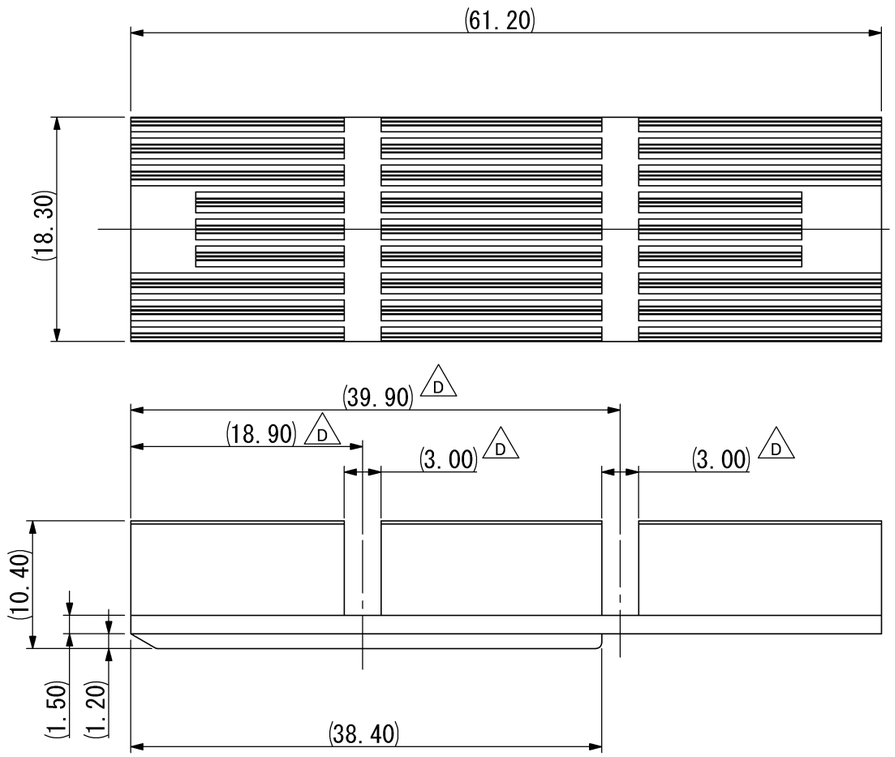

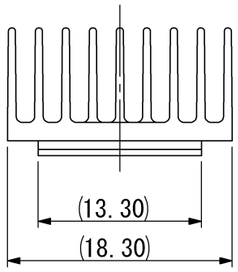

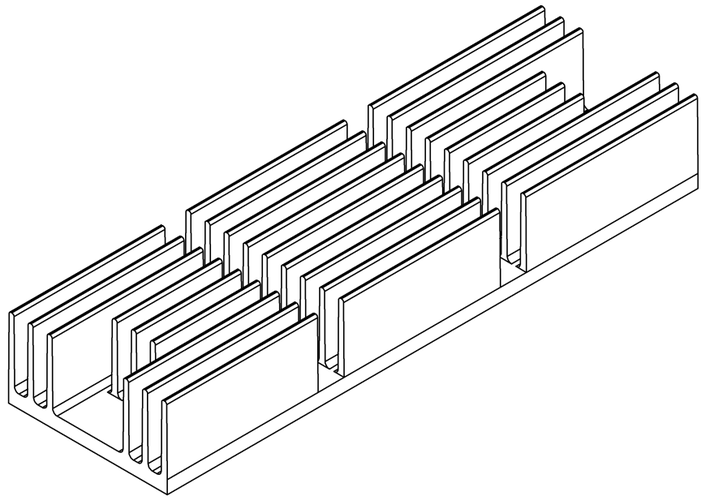

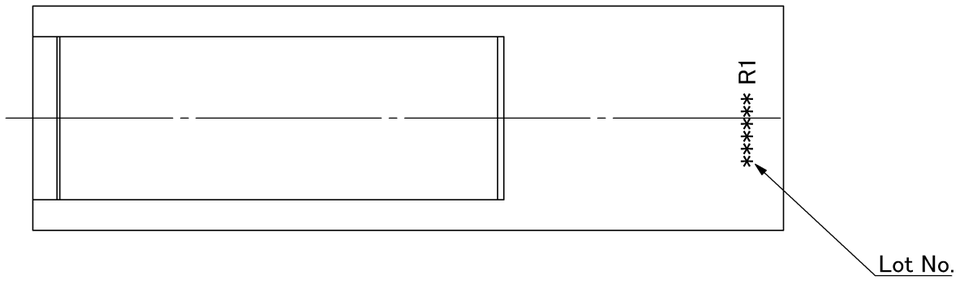

記事 NOTE

1. 標準梱包はトレイとする。(梱包仕様書 R118653-001)
   Standard packiging shall be Tray packing.
   Refer to Packaging Spec. R118653-001 for details.

2. Lot No.
   Lot No.: 160303 R1
   - Revision(Drawing will be revised when the design changed)
   - Date of manufacture(yy/mm/dd)

発行 '18.04.17 山一電機(株)

1	Heatsink	1	Aluminum	Ni plating
部品番号 ITEM	部品名 DESCRIPTION	個数 QNT.	材質・寸法 METERIAL	記事 CONTENT

指定外公差 ±0.3
Tolerances ±0.3 unless otherwise specified.
( )寸法は参考値 ( )Reference value.

尺度 SCALE	2/1	承認 APP.	承認 APP.	検図 CHK.	製図 DRW.	設計 DSGN.
単位 DIMENSION	mm	18/01/24	18/01/24	18/01/24	18/01/10	17/03/03
三角図法 3RD. ANGLE PROJECTION		T. Ito	S. Sato	Y. Ishii	M. Saito	Y. Ishii

山一電機株式会社
YAMAICHI ELECTRONICS Co.,Ltd.

分類(CLASS)	QSFP-DD Heatsink
名称(TITLE)	CN174F-076-0002
図番(DRW. NO.)	A118653-001
Sheet No.	/
REV.	D

RoHS compliant

A3-A1-SW007