CONFIDENTIAL

DRW. NO.	Sheet. No.
A118674-001	/

記号x数	変更内容 REVISION DESCRIPTION	承認	検図	担当	年月日	変更通知書No.
B x −	量産化に伴いレビジョンアップ	伊東	佐藤	斉藤	18/01/10	――
C x 1	名称変更	伊東	佐藤	斉藤	18/02/27	M133381
D x						
E x						
F x						

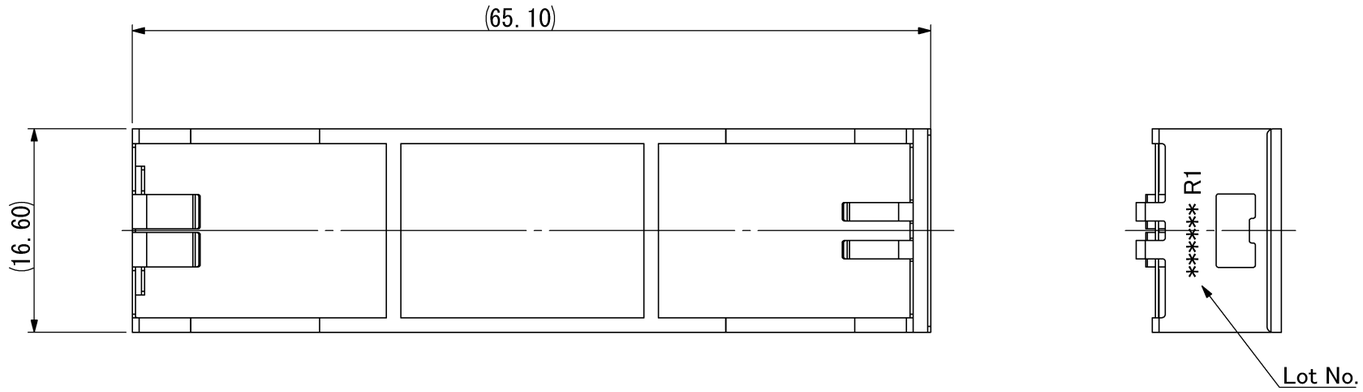

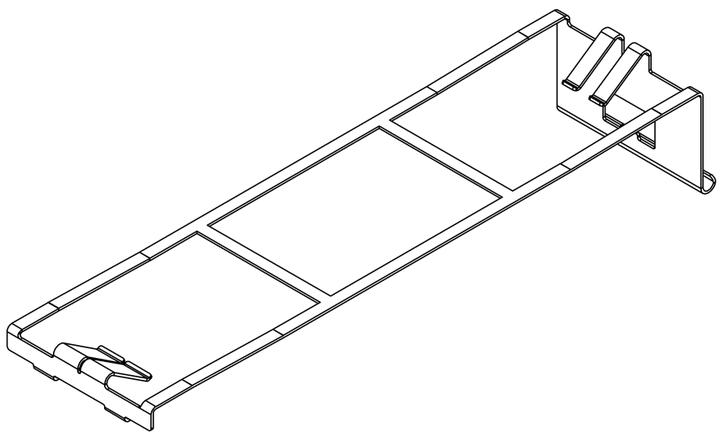

記事 NOTE

1. 標準梱包はトレイとする。(梱包仕様書 R118674-001)
   Standard packiging shall be Tray packing.
   Refer to Packaging Spec. R118674-001 for details.

2. Lot No.
   Lot No.: 160303 R1
   - 160303: Date of manufacture(yy/mm/dd)
   - R1: Revision(Drawing will be revised when the design changed.)

発行 '18.03.27 山一電機(株)

1	Clip	1	Stainless Steel	Degreasing
部品番号 ITEM	部品名 DESCRIPTION	個数 QNT.	材質・寸法 METERIAL	記事 CONTENT

RoHS compliant

指定外公差 ±0.3
Tolerances ±0.3 unless otherwise specified.
( )寸法は参考値 ( )Reference value.

尺度 SCALE	2/1	承認 APP.	承認 APP.	検図 CHK.	製図 DRW.	設計 DSGN.
単位 DIMENSION	mm	18/01/24	18/01/24	18/01/24	18/01/10	17/03/03
三角図法 3RD. ANGLE PROJECTION		T. Ito	S. Sato	Y. Ishii	M. Saito	Y. Ishii

山一電機株式会社
YAMAICHI ELECTRONICS Co.,Ltd.

分類(CLASS): QSFP-DD Heatsink clip
名称(TITLE): CN174M-076-0002 (C)
図番(DRW. NO.): A118674-001
Sheet No.: /
REV.: C

A3-A1-SW007