CONFIDENTIAL

DRW. NO.	Sheet. No.
A120380-001	/

記号x数	変 更 内 容 REVISION DESCRIPTION	承認	検図	担当	年月日	変更通知書No.
△B x 1	品名刻印追加	佐藤	斉藤	石井	19/12/03	M135774
△C x						
△D x						
△E x						
△F x						

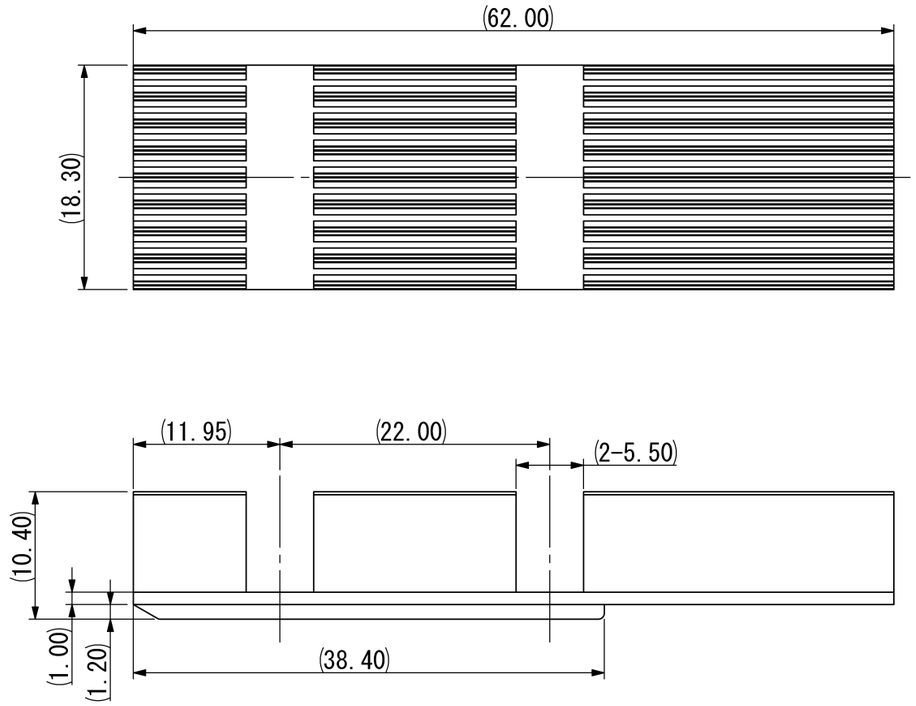

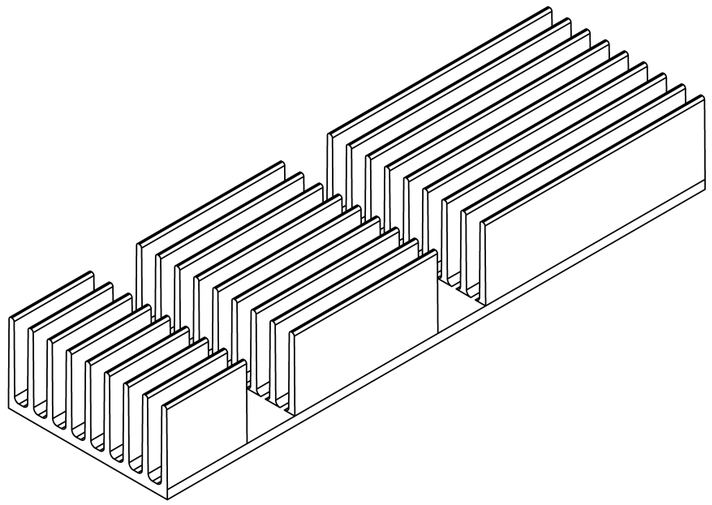

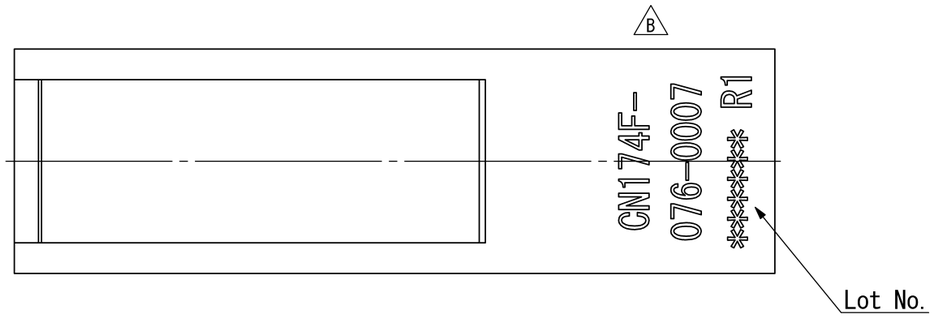

記事 NOTE

1. 標準梱包はトレイとする。(梱包仕様書 R120380-001)
   Standard packiging shall be Tray packing.
   Refer to Packaging Spec. R120380-001 for details.

2. Lot No.
   Lot No.: 190909 R1
   - R1: Revision (Revision is revised when the design changed)
   - 190909: Date of manufacture (yymmdd)

発行 '19.12.16 山一電機(株)

1	Heatsink	1	Aluminum	Ni plating
部品番号 ITEM	部品名 DESCRIPTION	個数 QNT.	材質・寸法 METERIAL	記事 CONTENT

RoHS compliant

指定外公差 ±0.3
Tolerances ±0.3 unless otherwise specified.
( )寸法は参考値 ( )Reference value.

尺度 SCALE	2/1	承認 APP.	承認 APP.	検図 CHK.	製図 DRW.	設計 DSGN.
単位 DIMENSION	mm	19/09/13	19/09/12	19/09/12	19/09/09	19/09/09
三角図法 3RD. ANGLE PROJECTION		T. Ito	S. Sato	M. Saito	Y. Ishii	Y. Ishii

山一電機株式会社
YAMAICHI ELECTRONICS Co.,Ltd.

分類(CLASS) QSFP-DD Side clip Heatsink
名称(TITLE) CN174F-076-0007
図番(DRW. NO.) A120380-001 Sheet No. / REV. B

A3-A1-SW007