CONFIDENTIAL

DRW. NO.	Sheet. No.
A121029-001	/

記号x数	変 更 内 容 REVISION DESCRIPTION	承認	検図	担当	年月日	変更通知書No.
B x						
C x						
D x						
E x						
F x						

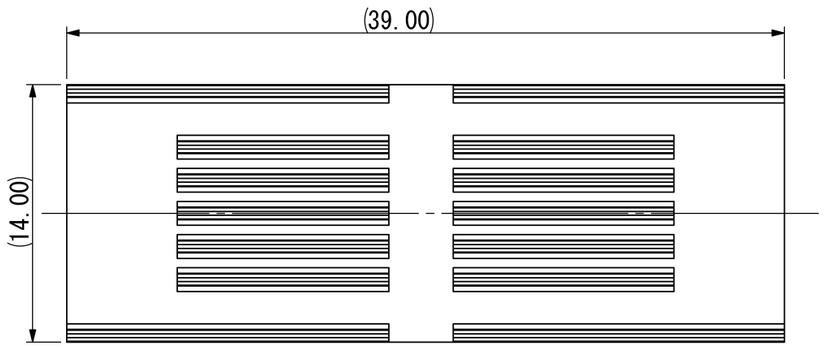

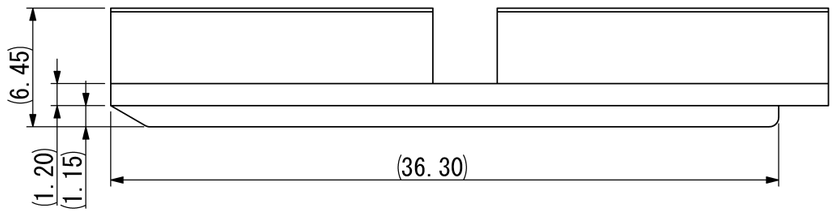

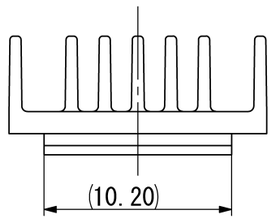

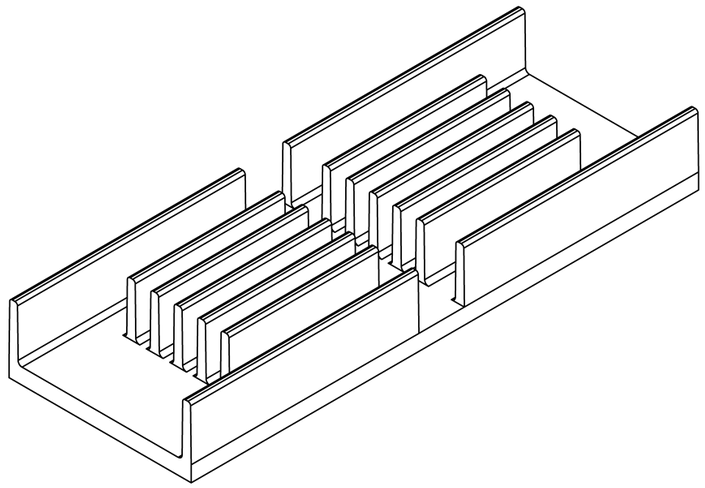

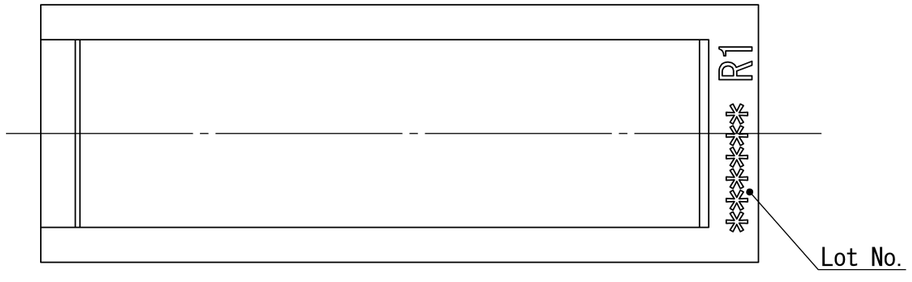

記事 NOTE

1. 標準梱包はトレイとする。(梱包仕様書 R121029-001)
   Standard packiging shall be Tray packing.
   Refer to Packaging Spec. R121029-001 for details.

2. Lot No.
   190909 R1
   - R1: Revision(Revision is revised when the design changed)
   - 190909: Date of manufacture(yymmdd)

部品番号 ITEM	部品名 DESCRIPTION	個数 QNT.	材質・寸法 MATERIAL	記事 CONTENT
1	Heatsink	1	Aluminum	Ni plating

参考図

2021/07/12 19:51:

山一電機株式会社
YAMAICHI ELECTRONICS Co.,Ltd.
山一電機(株)

指定外公差 ±0.3
Tolerances ±0.3 unless otherwise specified.
( )寸法は参考値 ( )Reference value.

尺度 SCALE	承認 APP.	承認 APP.	検図 CHK.	製図 DRW.	設計 DSGN.
3/1	'20/09/02	20/09/01	'20/08/31	'20/08/18	'20/08/18
単位 DIMENSION mm	T. Ito	S. Sato	M. Saito	Y. Ishii	Y. Ishii
三角図法 3RD. ANGLE PROJECTION					

分類(CLASS): NGSFP-DD Heatsink
名称(TITLE): CN109F-044-0001
図番(DRW. NO.): A121029-001
Sheet No.: /
REV.: A

RoHS compliant

A3-A1-SW008