CONFIDENTIAL

DRW. NO.	Sheet. No.
A121030-001	/

記号x数	変 更 内 容 REVISION DESCRIPTION	承認	検図	担当	年月日	変更通知書No.
B x						
C x						
D x						
E x						
F x						

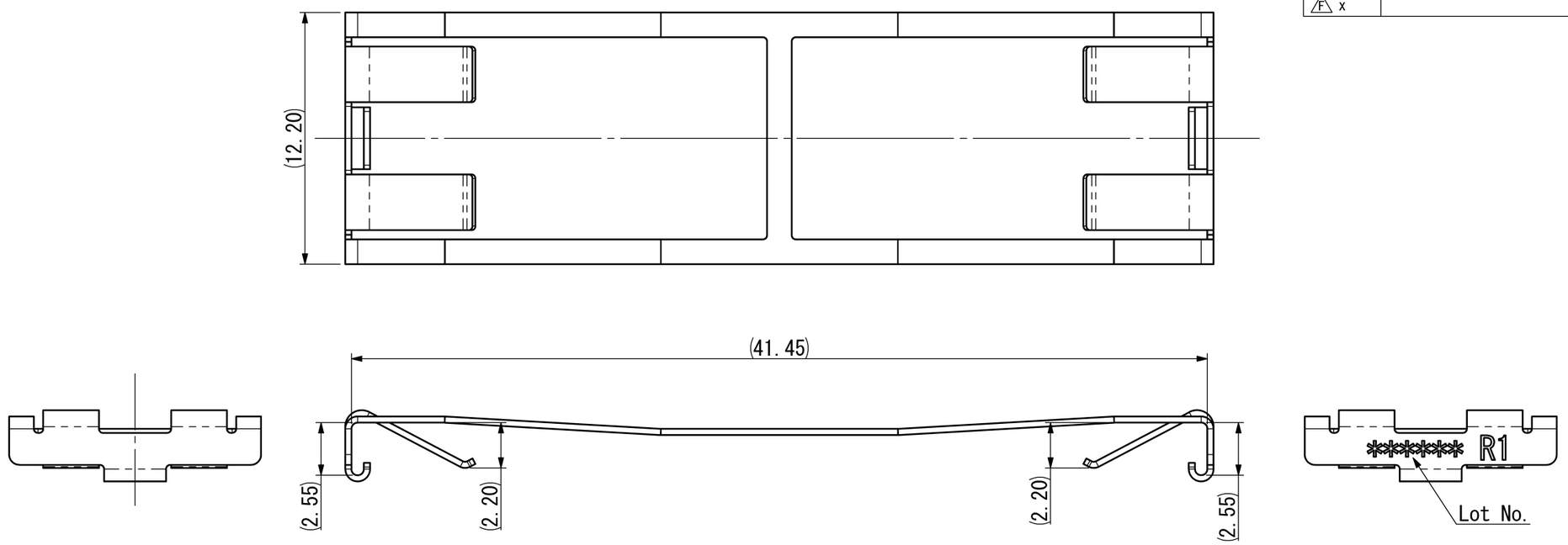

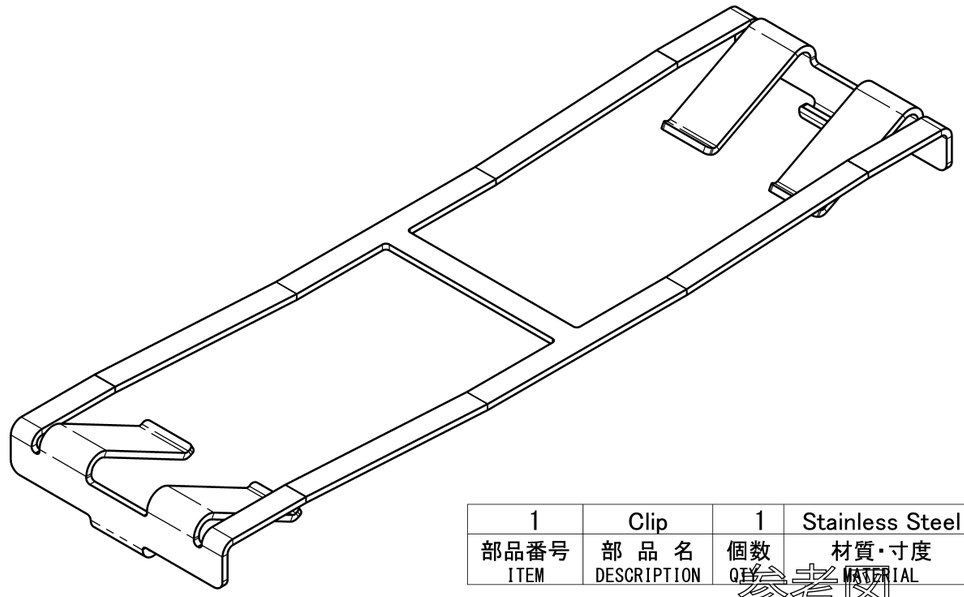

1	Clip	1	Stainless Steel	Degreasing
部品番号 ITEM	部 品 名 DESCRIPTION	個数 QTY	材質・寸度 MATERIAL	記事 CONTENT

参考図

記事 NOTE
1. 標準梱包はトレイとする。(梱包仕様書 R121030-001)
   Standard packaging shall be Tray packing.
   Refer to Packaging spec. R121030-001 for details.
2. Lot No.
   ****** R1
   - Revision(Drawing will be revised when the design changed.)
   - Date of manufacture(yymmdd)

RoHS compliant

2021/07/12 19:49:23

山一電機株式会社
YAMAICHI ELECTRONICS Co.,Ltd.

指定外公差 ±0.3
Tolerances ±0.3 unless otherwise specified.
( )寸法は参考値 ( )Reference value.

尺度 SCALE	4/1	承認 APP.	承認 APP.	検図 CHK.	製図 DRW.	設計 DSGN.
単位 DIMENSION	mm	'20/09/02	'20/09/01	'20/08/31	'20/08/18	'20/08/18
三角図法 3RD. ANGLE PROJECTION		T. Ito	S. Sato	M. Saito	Y. Ishii	Y. Ishii

分類(CLASS) NGSFP-DD Heatsink clip
名称(TITLE) CN109M-044-0001
図番(DRW. NO.) A121030-001
Sheet No. /
REV. A

A3-A1-SW008